REV

Automazione per cancelli scorrevoli industriali fino a 1400 kg

Destinata all'utilizzo in siti condominiali e industriali

Disponibile in versione 230V e 24V

Gamma di motori irreversibili o reversibili in bagno d'olio

DEA
move as you like

REV

Motore con tecnologia encoder e ventilazione forzata (per le versioni in 230V), per garantire un utilizzo intensivo

Centrale di comando rialzata e frontale. Sempre accessibile anche in caso di spazi ridotti o difficili da raggiungere

Disponibili modelli con finecorsa magnetico

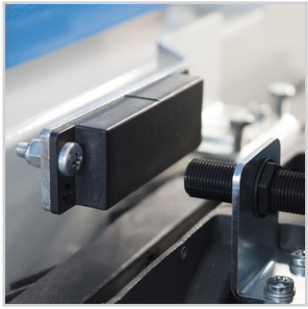

I modelli reversibili di questo motore permettono la movimentazione manuale della porta senza dover sbloccare il motore e soddisfano alcune misure di sicurezza tipiche delle installazioni in contesti pubblici.

Le centrali universali DE@NET rendono questo motore compatibile con il sistema NETLINK.

Possibilità di utilizzo con cassone antivandalico IRONBOX e IRONBOX/XS per installazioni in ambienti industriali o con elevato transito di veicoli

Compatibile con NETCOM, il dispositivo per la manutenzione impianti e la gestione dei radiocomandi da remoto!

Modelli

Motoriduttori 230V ~ con quadro di comando, finecorsa ed encoder

NETLINK

COD.	Art.					ALTRE CARATTERISTICHE
616000	**REV220**	1400 kg*	●●	NET230N	✓	• Irreversibile con finecorsa • Regolazione velocità e rallentamento in apertura e chiusura • Controllo motore ad encoder e rilevazione ostacoli
616003	**REV220/M**	1400 kg*	●●	NET230N	✓	• Irreversibile • Finecorsa magnetico • Regolazione velocità e rallentamento in apertura e chiusura • Controllo motore ad encoder e rilevazione ostacoli
616001	**REV220/RF**	1400 kg*	●●●	NET230N	✓	• Reversibile con freno di stazionamento • Finecorsa • Riduttore in bagno d'olio • Regolazione velocità e rallentamento in apertura e chiusura • Controllo motore ad encoder e rilevazione ostacoli
616004	**REV220/ RFM**	1400 kg*	●●●	NET230N	✓	• Reversibile con freno di stazionamento • Finecorsa magnetico • Riduttore in bagno d'olio • Regolazione velocità e rallentamento in apertura e chiusura • Controllo motore ad encoder e rilevazione ostacoli

Per tutti i modelli (escluse versioni IB): centrale di comando e piastra di fondazione da cementare incluse
*** In caso di utilizzo del pignone maggiorato art. Z22 si prevede una riduzione del peso max dell'anta del 30%**

Motoriduttori 24V ⎓ con quadro di comando e finecorsa

NETLINK

COD.	Art.				ALTRE CARATTERISTICHE
616011	**REV24/F**	1400 kg*	●●●	NET24N	• Irreversibile con finecorsa • Regolazione velocità e rallentamento in apertura e chiusura
616012	**REV24/M**	1400 kg*	●●●	NET24N	• Irreversibile • Finecorsa magnetico • Regolazione velocità e rallentamento in apertura e chiusura

Per tutti i modelli (escluse versioni IB): centrale di comando e piastra di fondazione da cementare incluse
*** In caso di utilizzo del pignone maggiorato art. Z22 si prevede una riduzione del peso max dell'anta del 30%**

Installazione tipica

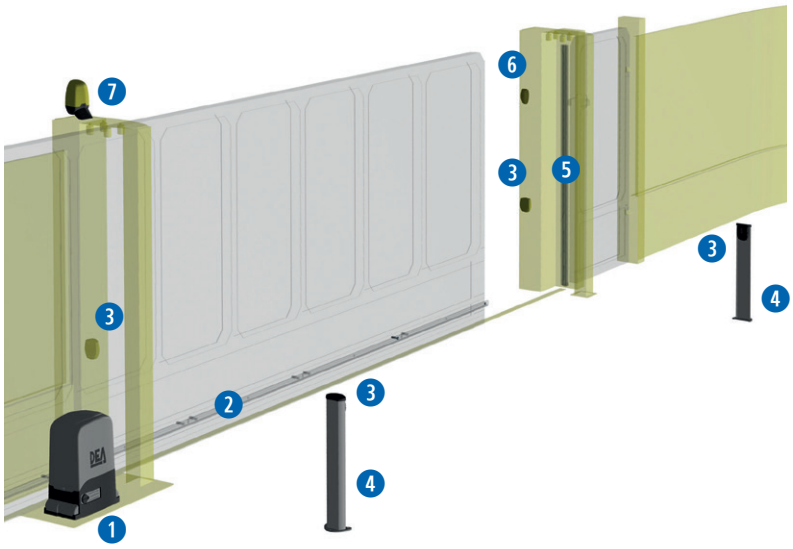

COD. 616000
Art. REV220
Automazione per cancelli scorrevoli condominiali

COD. 126000
Art. 113
Cremagliera zincata 30x12mm, con distanziatori zincati e viti di fissaggio (1m)

COD. 662080
Art. LINEAR/XS
Coppia di fotocellule mini sincronizzabili da esterno. Portata max 20m

COD. 664000
Art. PILLY/60
Colonnina per fotocellula da 55cm (2 pz)

COD. 171035
Art. C-20
Costa meccanica L=2m

COD. 663090
Art. GT-KEY
Selettore a chiave da esterno in alluminio con 2 chiavi

NEW

COD. 661130
Art. AURA N
Lampeggiante a LED, multi-tensione 24V AC-DC/120V AC/230V AC e con antenna integrata 433MHz/868MHz

COD. 672645
Art. GTI4
Radiocomando bianco serializzato, 4 canali, 433 MHz, con 3 possibilità di codifica: HCS Rolling-Code, Dip-Switch e nuova codifica D.A.R.T.

COD. 668010
Art. 127
Cartello "Pericolo"

Accessori specifici

COD. 619000
Art. 111
Cremagliera in nylon completa di viti di fissaggio (1m)

COD. 126001
Art. 112
Cremagliera zincata 22x22mm (1m)

COD. 126000
Art. 113
Cremagliera zincata 30x12mm, con distanziatori zincati e viti di fissaggio (1m)

COD.619041
Art. 451
Dispositivo di sblocco con cavo per REV (4,5m).
Da utilizzare con BLINDOS

COD. 665000
Art. BLINDOS
Contenitore di sicurezza in alluminio, con cilindro europeo, predisposto per lo sblocco a filo

COD. 672920
Art. D-BAND KIT
Kit di trasmettitore e ricevente via radio in 868 MHz, per coste resistive o meccaniche

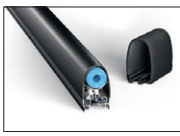

COD. 171035
Art. C-20
Costa meccanica L=2m

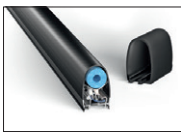

COD. 171039
Art. CR-20
Costa resistiva L=2m conforme alla EN12978

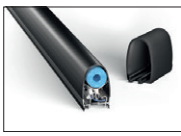

COD. 171034
Art. C-16
Costa meccanica L=1,6m

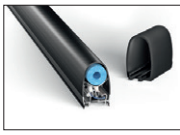

COD. 171040
Art. CR-25
Costa resistiva L=2,5m conforme alla EN12978

COD. 171044
Art. CC-20
Costa conduttiva L=2m conforme alla EN12978

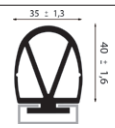

COD. 667053
Art. SOFT3
Profilo in alluminio e gomma per la riduzione delle forza d'impatto per porte scorrevoli e battenti (12m)

COD. 360674
Art. Pignone Z15/IB
Pignone per IRONBOX M=4 Z=15 Øe=68mm h=60mm zincato (REV/RF)

COD. 360412
Art. Pignone Z18/IB
Pignone per IRONBOX M=4 Z=18 Ø=80mm h=60mm zincato

COD. 619090
Art. Pignone Z22*
Pignone maggiorato per REV M=4 Z=22 Ø=96mm h=30mm

COD. 629290
Art. BAT
Kit batterie composto da 2 batterie ricaricabili 12V - 1,2Ah completo di cavi di cablaggio per motori 24V

* In caso di utilizzo del pignone maggiorato art. Z22 si prevede una riduzione del peso max dell'anta del 30%

IRONBOX

cod. 619080

Contenitore **antivandalico** in acciaio verniciato (Colore: RAL 9006) per REV (modelli IB) completo di finecorsa magnetico (cod. 619070) e piastra di fondazione.

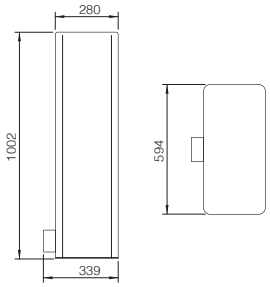

IRONBOX/XS

cod. 619100

Contenitore **antivandalico** in acciaio verniciato (Colori: Grigio MICA P3-197 e RAL 9006) REV completo di finecorsa magnetico (cod. 619070) e piastra di fondazione.

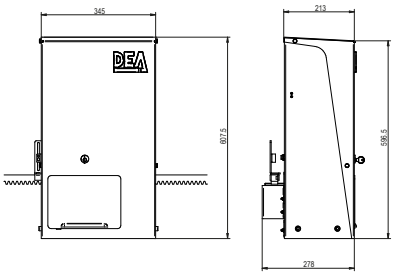

Informazioni tecniche

	REV220 - REV220/M REV220/IB	REV220/RF - REV220/RFM REV220/RF/IB	REV24/F - REV24/M REV24/IB
Tensione di alimentazione motore (V)	230V ~ ± 10 % (50/60 Hz)		24V ⎓
Potenza massima assorbita (W)	500		250
Forza di spinta max (N)	900	1200	450
Ciclo di lavoro (manovre/h) considerando un'anta di 8 m	27 per ante da 1000Kg 22 per ante da 1400Kg		36 per ante da 1000Kg 31 per ante da 1400Kg
N° max manovre in 24h - considerando un'anta di 8 m	270 per ante da 1000Kg 220 per ante da 1400Kg	300 per ante da 1000Kg 250 per ante da 1400Kg	
Condensatore incorporato (µF)	14	12,5	\
Temperature limite di funzionamento (°C)	-20 ÷ 50		
Termoprotezione motore (°C)	150		\
Velocità (m/min)	10		12
Pignone di serie	Z18	Z15	Z18
Peso del prodotto con imballo (Kg)	18		
Pressione sonora (dBA)	< 70		
Grado di protezione	IPX4 (IP44 con finecorsa magnetici)		

Cablaggi

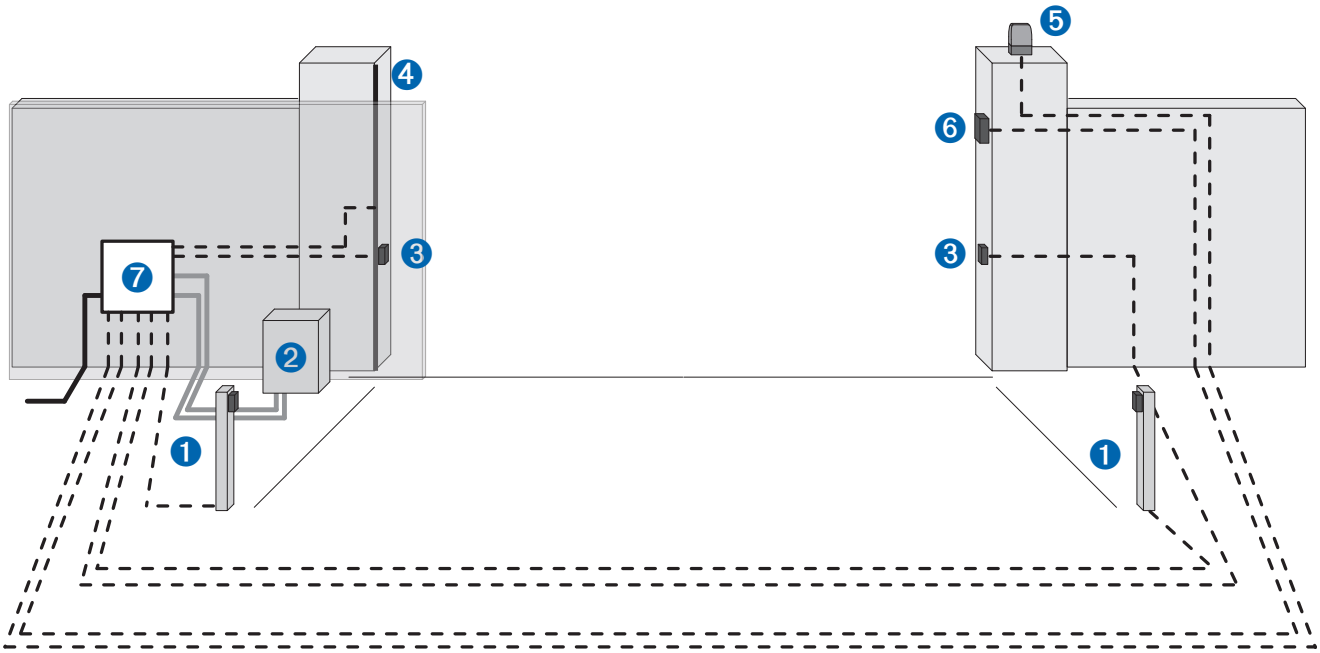

- Tubo corrugato per cavo d'alimentazione
- Tubo corrugato Ø40 per collegamento tra centrale di comando e scatola di derivazione
- Tubo corrugato Ø20 o canalina PVC esterna per collegamento tra centrale e dispositivi di comando e di sicurezza

pos.	descrizione
1	Colonnina con fotocellula
2	Motore
3	Fotocellule
4	Costa sensibile
5	Lampeggiante
6	Selettore a chiave / Digikey
7	Scatola di derivazione o pozzetto per collegamenti

Dimensioni

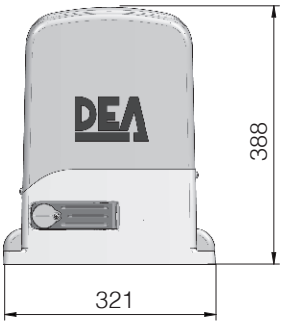

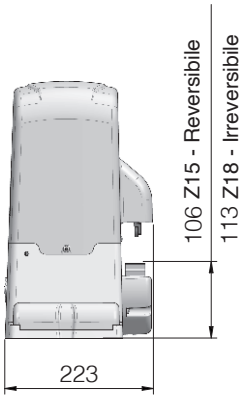

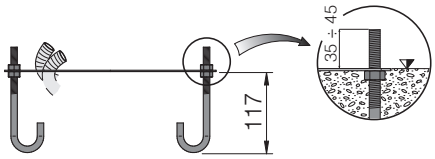

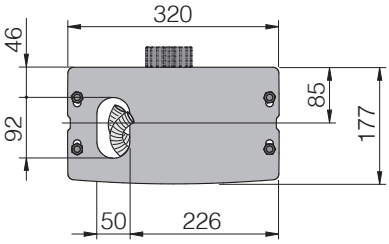

supporto motore da avvitare o da cementare

106 (Z15)= art. REV220/RF - REV220RFM
113 (Z18)= art. REV220 - REV220/M

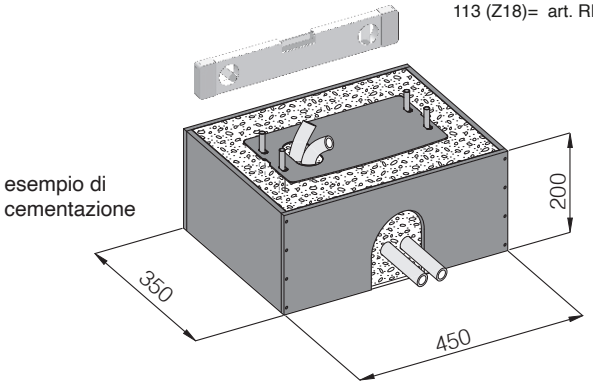

esempio di cementazione

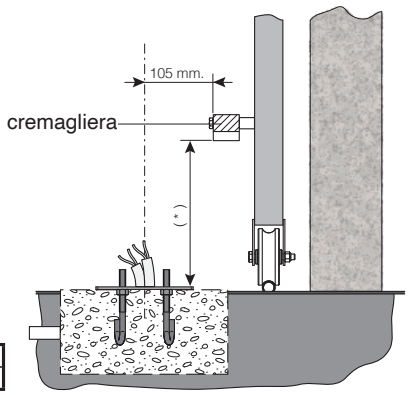

*

Z15 - Reversibile	100 mm
Z18 - Irreversibile	106 mm

DEAuser

DEAuser è l'app dedicata all'**utente finale** che permette di comandare le automazioni DEA in prossimità.

Installando NET-NODE su tutti i dispositivi con tecnologia NETLINK puoi controllare il tuo cancello attraverso lo smartphone.

Da utilizzare con:

Art.NET-NODE 2.0
Cod. 677642

DEAinstaller

DEAinstaller è l'App dedicata all'installatore professionista che permette di programmare e gestire le automazioni DEA in modo **semplice ed intuitivo** dal tuo **smartphone**.

Utilizzandola con il nodo **NET-NODE** puoi:

- ☑ fare il **backup dati** delle tue installazioni
- ☑ fare una regolazione semplificata dei **parametri**
- ☑ aggiornare il **firmware**
- ☑ **programmare** le manutenzioni
- ☑ gestire e personalizzare la **lista** dei **radiocomandi**
- ☑ consultare i **manuali** e gli **schemi** dei collegamenti **elettrici**
- ☑ monitorare gli **input** e gli **output** delle centraline
- ☑ **comandare** l'automazione dall'app

Da utilizzare con:

Art.NET-NODE 2.0
Cod. 677642

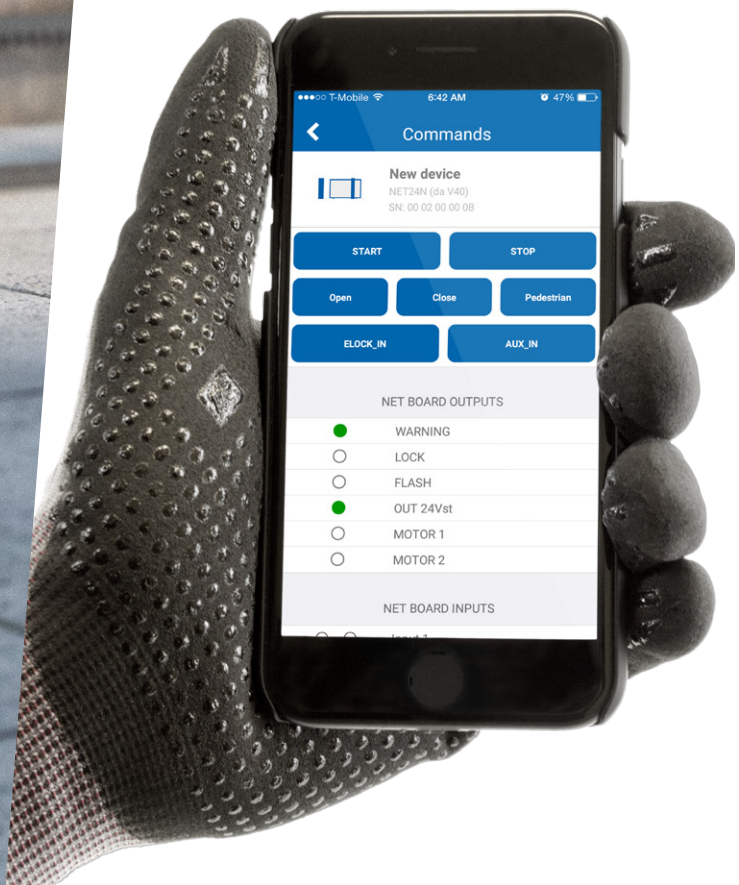

Google play

Download on the App Store

NEW

AURA N
cod. 661130

LINEAR XS
cod. 662080

LINEAR
cod. 662044

COVER/2
cod.681060

LINEAR SHIELD
cod. 662047

PILLY 60 -120
cod. 664000 - 664010

DIGIPRO
cod. 663310

DIGISLIM
cod. 663311

GT-KEY
cod. 663090

DIGIRAD
cod. 663280

BAT
cod. 629290

GTI2-GTI4
cod. 672635 - 672645

GTI2M-GTI4M
cod. 672603 - 672613

BLINDOS
cod. 665000

#safeasyoulike!

Radiocomando non copiabile!

I radiocomandi GTI sono **multi-funzione**. Hanno tre possibilità di codifica: DIP SWITCH, Rolling Code e **D.A.R.T.** la nuova **codifica avanzata DEA**.

Puoi personalizzare il **codice del radiocomando** per garantire la **massima sicurezza** al tuo cliente.

D. DEA
A. Advanced
R. Rolling Code
T. Transmission

Vuoi **sicurezza totale**? Con **NET-BOX** ogni installatore può personalizzare il codice del tuo radiocomando GTI.

#colourasyoulike!

Scegli il tuo colore preferito!

I radiocomandi GTI sono personalizzabili con i **kit pulsante** in sette colori: verde, verde chiaro, blu, rosa, giallo, arancione e viola.

- GREEN
- LIGHT GREEN
- BLUE
- PINK
- YELLOW
- ORANGE
- PURPLE

Nota: I kit pulsante vengono forniti in confezioni da 5 pz. Il radiocomando va ordinato separatamente.

NETLINK

è la tecnologia applicata ai dispositivi DEA per la gestione smart delle tue installazioni, in locale e da remoto.

La nostra gamma

Motori per cancelli scorrevoli

LIVI N

REV

GULLIVER

Motori per porte da garage

SPACE

ADVANCE

LIVI 902

Motori per cancelli battenti

MAC

STING

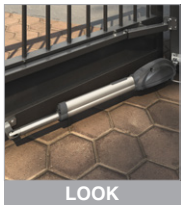
LOOK

GEKO

LIVI 502

GHOST 100/200

OLI N

Motori per porte industriali

LATO

550 PL

Barriere

PASS

STOP

TRAFIK

Dissuasori di sicurezza

ROCK

DEA®
move as you like

HEADQUARTER
DEA SYSTEM S.p.A.
Via della Tecnica, 6 - 36013 Piovene Rocchette (VI) - ITALY
+ 39.0445.55.07.89 - + 39.0445.55.02.65
info@deasystem.com - www.deasystem.com

Branches > Italia.France.United Kingdom.Ireland.España.
Portugal.Polska.Deutschland.Беларусь